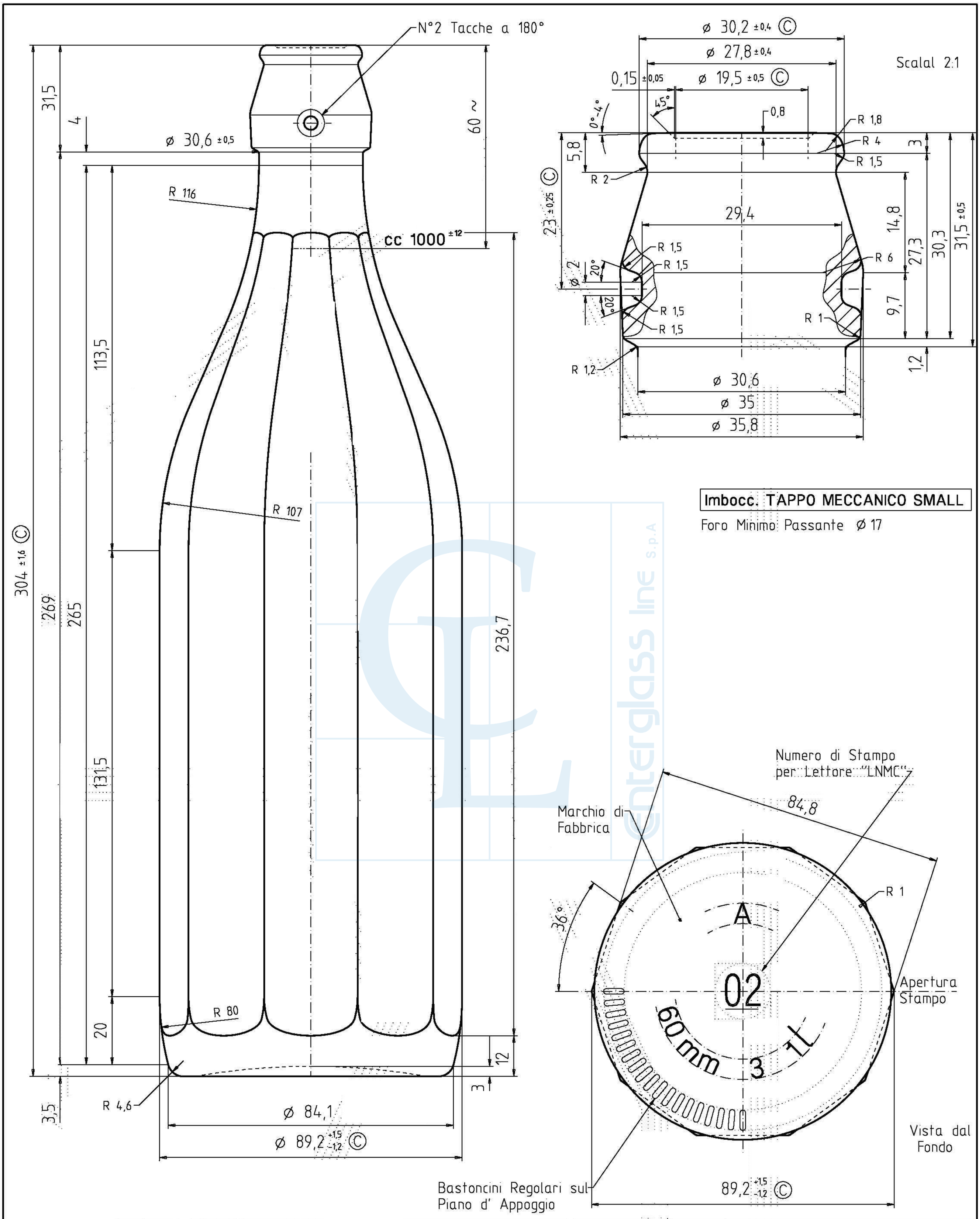

Mod.	Rifer	Data	Note
3			
2			
1	U.G.	05-07-07	TOLTE TOLLERANZE AI ø MAX. E COLLO DELLA BOCCA

N.B. Solo le quote con indicazione di tolleranza sono impegnative

A norma di legge si diffida dal riprodurre o passare a terzi il presente disegno

Tipo e applicazione della godronatura al fondo sono a discrezione della vetreria

Ⓒ Quote da controllare statisticamente

Tipo Imbocc.: X

Rifer.:

N° Disegno: B0770-1

Codice: 07680

Ritiro Vetro: cc. 10 ~

Articolo: Bott. COSTOLATA da 1000 ml

Cliente: VETRERIA

CAPACITA' raso bocca cc.: 1025 ± 12 Ⓒ

PESO g.: 570 ~

Dis.da: Schianchi

Data: 24-01-2006

Contr.da:

N° Stampo: F 73/1000 TER